# Návod k použití

2026-10-07

# Grilovací deska 100x45 plynová chromovaná rýhovaná bez podestavby FTRT-610GS

www.rmgastro.com

# OBSAH


1. PROHLÁŠENÍ O SHODĚ 3

2. TECHNICKÁ DATA 3

3. TABULKA PLYNŮ, PRO KTERÉ JE VÝROBEK URČEN 3

4. UMÍSTĚNÍ PLYN 4

5. BEZPEČNOSTNÍ OPATŘENÍ Z HLEDISKA POŽÁRNÍ OCHRANY 4

6. INSTALACE 5

7. KONTROLA TEPELNÉHO VÝKONU 5

8. PŘIPOJENÍ PLYNOVÉ PŘIPOJOVACÍ HADICE 5

9. PŘIPOJENÍ NA KAPALNÝ PLYN 5

10. KONTROLA NASTAVENÍ PŘÍSTROJE NA DRUH PLYNU 5

11. NÁVOD K POUŽITÍ 6

12. ČIŠTĚNÍ A ÚDRŽBA 7

## 1. PROHLÁŠENÍ O SHODĚ

Vyhláška MZd. 38/2001 Sb. Nařízení 1907/2006/EC - REACH Regulation, 1935/2004/EC – Food contact regulation.

Výrobky splňují požadavky §26 zákona č.258/2000 v platném znění. Výrobky splňují požadavky směrnice RoHS 2015/863/EU, 10/2011, 517/2014, 2015/1094, 2015/1095.

Pozor, výrobce se vzdává jakékoli odpovědnosti v případě přímých i nepřímých poškození, které se vztahují ke špatné instalaci, nesprávným zásahem nebo úpravami, nedostatečnou údržbou, nesprávným používáním, a které jsou eventuálně způsobeny jinými příčinami, jež uvádí body uvedené v podmínkách prodeje. Tento spotřebič je určen pouze pro odborné používání a musí být obsluhován kvalifikovanými osobami. Části, které byly po nastavení zajištěny výrobcem nebo pověřeným pracovníkem, nesmí uživatel přestavovat.

## 2. TECHNICKÁ DATA

| Šířka netto [mm] | Hloubka netto [mm] | Výška netto [mm] | Hmotnost netto [kg] | Výkon plynový [kW] |
|---|---|---|---|---|
| 1000 | 280 | 280 | 80.00 | 15.000 |

| Rozměr grilovací desky [mm x mm] | Hloubka brutto [mm] | Tloušťka grilovací desky [mm] | Výška brutto [mm] | Objem brutto [m3] |
|---|---|---|---|---|
| 995 x 450 | 690 | 14.00 | 610 | 0.434 |

| Objem netto [m3] | Hmotnost brutto [kg] | Šířka brutto [mm] | Tloušťka vrchní desky [mm] |
|---|---|---|---|
| 0.168 | 89.00 | 1030 | 2.50 |

**Maximální a snížený jmenovitý tepelný příkon v kW je vztažený k Hi použitého plynu. V případě připojení výrobku na LPG, musí být plynová láhev v dostatečně větraných místnostech.**

## 3. TABULKA PLYNŮ, PRO KTERÉ JE VÝROBEK URČEN

| Provedení | Kategorie výrobku | Připojovací přetlaky (mbar) | Použitý plyn | Země určení |
|---|---|---|---|---|
| A1 | I2E | 20 | G20 | DE, NL, PL, RO |
| A1 | I2ELL | 20, 20 | G20,G25 | DE |
| A1 | I2E+ | 20/25 | G20/G25 | BE, FR |
| A1 | I2H | 20 | G20 | AT, BG, CH, CZ, DK, HR, EE, ES, FI, GB, GR, IE, IT, LT, LV, NO, PT, RO, SE, SI, SK, TR, LU, CY, FR |
| A1 | I3B/P | 30 | G30 | BG, CY, CZ, DK, GB, HR, EE, FI, FR, GR, HU, IT, LT, LV, MT, NL, NO, RO, SE, SI, SK, TR |
| A1 | I3B/P | 50 | G30 | AT, DE, CZ, CH, FR, SK |
| A1 | I3P | 37 | G31 | BE, CH, CZ, ES, GB, GR, IE, RO, SI, SK, FR, NL, PT, HR, IT, LT, PL, TR |
| A1 | I3+ | 28-30/37 | G30/G31 | BE, CH, CY, CZ, EE, ES, FR, GB, GR, IE, IT, LT, PT, SI, SK, TR |
| A1 | II2E3B/P | 20, 50 | G20, G30 | DE, PL, RO |
| A1 | II2ELL3B/P | 20, 20, 50 | G20, G25, G30 | DE |
| A1 | II2E+3+ | 20/25, 28-30/37 | G20/G25, G30/G31 | BE, FR |

| Provedení | Kategorie výrobku | Připojovací přetlaky (mbar) | Použitý plyn | Země určení |
|---|---|---|---|---|
| A1 | II2H3B/P | 20, 30 | G20, G30 | BG, CZ, GB, DK, HR, EE, FI, GR, IT, LT, LV, NO, RO, SE, SI, SK, TR, CY, FR |
| A1 | II2H3B/P | 20, 50 | G20, G30 | AT, CH, CZ, FR, SK |
| A1 | II2H3P | 20, 37 | G20, G31 | CH, CZ, ES, GB, GR, IE, RO, SI, SK |
| A1 | II2H3+ | 20, 28-30/37 | G20, G30/G31 | CH, CY, CZ, EE, ES, GB, GR, IE, IT, LT, PT, SK, SI, TR |

## 4. UMÍSTĚNÍ PLYN

Ke správné činnosti a umístění spotřebiče je nutné dodržet následující směrnice dle norem TPG G 704 01, ČSN 127040 a ČSN 127010. Rozbalte přístroj a zkontrolujte, zda se přístroj nepoškodil během přepravy. Umístěte přístroj na vodorovnou plochu (maximální nerovnost do 2°). Drobné nerovnosti lze vyrovnat regulovatelnými nožičkami. Jestliže zařízení bude umístněné tak, že bude v kontaktu se stěnami nábytku, tyto musí odolávat teplotě až 60°C. Instalaci, seřízení, uvedení do provozu musí provést kvalifikovaná osoba, která má k takovýmto úkonům oprávnění, a to dle platných norem. Přístroj může být instalován samostatně nebo v sérii s přístroji naší výroby. Je nutno dodržovat minimální vzdálenost 10 cm od hořlavých materiálů. V tomto případě je nutné zabezpečit odpovídající úpravy, aby byla zabezpečena tepelná izolace hořlavých částí. Spotřebič se musí instalovat pouze na nehořlavém povrchu nebo u nehořlavé stěny. **Nejmenší požadovaný průtok vzduchu z venkovního prostoru pro spotřebiče v provedení A je v rozmezí 5-20 m3/h, dle typu spotřebiče. Zaleží na instalačních předpisech pro danou zemi určení. Součásti spotřebiče zajištěné výrobcem. nebo jeho zástupcem nesmí pracovník provadějící instalaci výrobku přestavovat. Zařízení musí být instalováno ve vhodně větraném prostředí.**

## 5. BEZPEČNOSTNÍ OPATŘENÍ Z HLEDISKA POŽÁRNÍ OCHRANY

- obsluhu spotřebiče smí provádět pouze dospělé osoby
- spotřebič smí být bezpečně používán v souladu s platnými normami daného trhu:

Ochrana proti požáru v prostorách se zvláštním rizikem nebo nebezpečím

Ochrana před účinky tepla

- spotřebič je nutné umístit tak, aby stál nebo visel pevně na nehořlavém podkladu

Na spotřebič do vzdálenosti menší než bezpečná vzdálenost od něho nesmějí být kladeny předměty hořlavých hmot (nejmenší vzdálenost spotřebiče od hořlavých hmot je 10 cm).

Tabulka: stupeň hořlavosti stavební hmoty zařazené do st. hořlavosti hmot a výrobků

| Stupeň hořlavosti | Stavební hmoty |
|---|---|
| A – nehořlavé | žula, pískovec, betony, cihly, keramické obkladačky, omítky |
| B – nesnadno hořlavé | akumin, heraklit, lihnos, itaver |
| C1 – těžce hořlavé | dřevo, listnaté, překližky sirkoklit, tvrzený papír, umakart |
| C2 – středně hořlavé | dřevotřískové desky, solodur, korkové desky, pryž, podlahoviny |
| C3 – lehce hořlavé | dřevovláknité desky, polystyrén, polyuretan, PVC |

- informace o stupni hořlavosti běžným stavebních hmot uvádí tabulka výše. Spotřebiče musí být instalovány bezpečným způsobem. Při instalaci musí být dále respektovány příslušné projektové, bezpečnostní a hygienické předpisy:
- požární bezpečnost lokálních spotřebičů a zdrojů tepla
- ochrana proti požáru v prostorách se zvláštním rizikem nebo nebezpečím
- ochrana před účinky tepla

## 6. INSTALACE

**Důležité:** Výrobce neposkytuje žádnou záruku na závady, vzniklé v důsledku nesprávného používání, nedodržování instrukcí obsažených v přiloženém návodu k použití a špatným zacházením se spotřebiči. Instalaci, úpravy a opravy spotřebičů pro velkokuchyně, tak jako i jejich demontáž z důvodu možného poškození přívodu plynu, mohou být prováděny pouze na základě smlouvy o údržbě, tato smlouva může být uzavřena s autorizovaným prodejcem, přičemž musí být dodržovány technické předpisy a normy a předpisy týkající se instalace, elektrického přívodu, plynové přípojky a bezpečnosti práce. Technické instrukce pro instalaci a seřízení, k použití POUZE pro specializované techniky. Instrukce, které následují, se obrací k technikovi kvalifikovanému pro instalaci, aby provedl všechny operace způsobem co nejkorektnějším a podle platných norem. Jakákoli činnost spojená s regulací apod. musí být vykonána pouze se zařízením odpojeným ze sítě. Je-li nutno udržovat spotřebič pod napětím je nutno dbát nejvyšší opatrnosti. Typ spotřebiče pro provedení odtahu je deklarován na typovém štítku, jedná se o spotřebiče typu A1.

## 7. KONTROLA TEPELNÉHO VÝKONU

Spotřebiče musí být zkontrolovány, aby se ověřil jejich tepelný výkon: Tepelný výkon je označen na štítku nebo jej naleznete v tomto návodu. Je nutné nejdříve ověřit, je-li spotřebič vyroben pro ten samý typ plynu, který bude používán a tudíž odpovídá-li označení na štítku typu plynu, který bude používán. K přestavbě na jiný druh plynu je nutné zkontrolovat, odpovídá-li typ označeného plynu tomu, který je doporučen v této příručce. Tlak se měří tlakoměrem o potřebné citlivosti. Tlakoměr se připojí na příslušné místo, je nutné proto odšroubovat šroub se vzduchotěsným uzávěrem a připojit tlakoměr. Po ukončení měření je nutné našroubovat šroub zpět a překontrolovat jeho těsnost.

## 8. PŘIPOJENÍ PLYNOVÉ PŘIPOJOVACÍ HADICE

Plyn musí být připojen trubkou o maximální délce 1,5 metru z pozinkované oceli, mědi nebo ohebnou ocelovou hadicí, a to v souladu s platnými normami dané země. Každý přístroj musí mít uzavíratelný kohout u přívodu, aby se dal snadno zastavit přívod plynu. Po instalaci přístroje musíme zkontrolovat případné úniky plynu. Nikdy nekontrolujte úniky otevřeným ohněm. Pro kontrolu úniku plynu je nutno použít materiály, které nezpůsobují korozi např. roztok mýdlové vody. Přístroje prošly důkladnou kontrolou u výrobce, údaje o druhu plynu, tlaku a typu přístroje jsou uvedeny na štítku s charakteristikami. Lahve na LPG musí být vybaveny regulátorem, který odpovídá přetlakům plynu na výrobním štítku zařízení v souladu s platnou legislativou dané země určení.

## 9. PŘIPOJENÍ NA KAPALNÝ PLYN

Připojení spotřebiče do rozvodu plynu je nutné provést přípojnou ocelovou nebo měděnou hadicí vyhovující platným národním požadavkům. Ta musí být pravidelně kontrolována a podle potřeby vyměněna. Každý spotřebič musí být vybaven uzavíracím kohoutem a rychlouzávěrem. Rychlouzávěr musí být volně přístupný a v dosahu zařízení. Po ukončení instalace je třeba překontrolovat, zda nedochází k úniku plynu. Pro zjištění úniku používáme mýdlovou vodu nebo detekční spreje pro zjištění případných úniků. Nepoužívat látky způsobující korozi! Všechny naše spotřebiče jsou pečlivě kontrolovány. Typ plynu, tlak a označení příslušné kategorie jsou uvedeny na výrobním štítku. Připojení na kapalný plyn: Tlak pro připojení na kapalný plyn musí být 28 nebo 30 mbar pro propan/butan a 37 mbar pro propan. Je nutné zkontrolovat štítek, změřit tlak a zkontrolovat parametry nainstalované trysky s požadovanými parametry trysky dle požadavků výrobce. Pokud je tlak nižší než 25 mbar nebo vyšší než 37 mbar NESMÍ BÝT SPOTŘEBIČ PŘIPOJEN Připojení na zemní plyn: Tlak při připojení na metan musí být 18 nebo 20 mbar. Je nutné zkontrolovat štítek, změřit tlak a zkontrolovat parametry nainstalované trysky s požadovanými parametry trysky dle požadavků výrobce. Pokud je tlak nižší než 15 mbar nebo vyšší než 22,5 mbar NESMÍ BÝT SPOTŘEBIČ PŘIPOJEN

## 10. KONTROLA NASTAVENÍ PŘÍSTROJE NA DRUH PLYNU

Naše spotřebiče jsou certifikovány a regulovány pro zemní plyn (viz. Typový štítek). Přestavba nebo přizpůsobení na jiný typ plynu musí být provedena pouze oprávněným technikem. Trysky na různé typy plynu

jsou v sáčku, přibaleném ke kotli a jsou označeny v setinách mm (tabulka technických dat).

| Typ výrobku | Rozměr (cm) | Rozměr desky (cm) | Výkon (kcal/h) | Přípojka plynu |
|---|---|---|---|---|
| FTL/R - 64G/GS | 40 x 60 x 28 v | 39 x 45 | 5 154 | 1/2" |
| FTL/R/LR - 66G/GS | 60 x 60 x 28 v | 59 x 45 | 7 731 | 1/2“ |
| FTL/LR - 68G/GS | 80 x 60 x 28 v | 79 x 45 | 10 308 | 1/2“ |
| FTL/LR - 610G/GS | 100 x 60 x 28 v | 99 x 45 | 12 885 | 1/2“ |

Trubka pro připojení plynu

Plyn musí být připojen trubkou z pozinkované oceli, mědi nebo ohebnou ocelovou hadicí a to v souladu s platnými normami. Každý přístroj musí mít uzavíratelný kohout u přívodu, aby se dal snadno zastavit přívod plynu. Po instalaci přístroje musíme zkontrolovat případné úniky plynu. Nikdy nekontrolujte úniky otevřeným ohněm, je nutno použít materiály, které nezpůsobují korozi. Použijte např. roztok mýdlové vody. Přístroje prošly důkladnou kontrolou u výrobce, údaje o typu plynu, tlaku a typu přístroje jsou uvedeny na štítku s charakteristikami.

Kontrola nastavení přístroje na typ plynu

Zkontrolujte, jestli je přístroj uzpůsoben na typ plynu, který používáte. U štítku každého přístroje je napsán typ plynu na jaký je uzpůsoben.

Pokyny pro přestavbu na jiné typy plynu

Přístroje jsou nastaveny a zkontrolovány na zemní plyn (viz štítek přístroje) Přestavba na jiný druh plynu musí být vykonána kvalifikovanou osobou, trysky na jiný druh plynu jsou obsaženy v balíčku s návodem.

Výměna trysky hlavního hořáku

- odšroubujte horní šrouby, které drží přední kryt
- vytáhněte kabel piezoel. zapalovače
- odšroubujte matici  sundejte kryt - odšroubujte trysku a zašroubujte novou na požadovaný typ plynu viz tab. technických dat vraťte kryt do původní polohy

Výměna trysky pilotního hořáku

Plamen pilotního hořáku má fixní přívod vzduchu. Jediná úprava je výměna trysky hořáku (4) podle typu plynu. Postupujte jako v předchozím bodě, ale odšroubujte kryt (5), nahraďte trysku za novou na odpovídající typ plynu. Použijete-li správnou trysku plamen bude olizovat termočlánek.

## 11. NÁVOD K POUŽITÍ

Pozor! V případě, že po uvedení do chodu plotna kouří, je důležité nechat fungovat přístroj alespoň po dobu jedné hodiny naprázdno, dokud nezmizí zápach.

Zapálení hlavního hořáku

Zažehnutí hořáku pilotního (obr. 1)

Dejte ovládací knoflík (A) do polohy 0 . Poté stiskněte knoflík a držte jej, několikrát stiskněte knoflík piezoel. zapalovače (C). Plamen se zapálí automaticky a je viditelný skrz otvor ve předním panelu. Po zapálení hořáku držte knoflík číslo stisknutý ještě několik sekund, než se zahřeje termopojistka, poté knoflík uvolněte. Pokud plamen zhasne, celý postup opakujte.

Zapálení hlavního hořáku a regulace teploty

Otočením knoflíku do polohy 0 - 8 zapálíte hlavní hořák.
Poloha 1=100 °C, 2=130 °C, 3=166 °C, 4=190 °C, 5=232 °C, 6=265 °C, 7=298 °C, 8=330 °C

Vypnutí hlavního hořáku (obr. 1)

Stačí otočit knoflíkem (A) do polohy jiskra 0 , zůstane hořet pouze pilotní hořák

Nádoba na sběr tuku
Nádobu je třeba kontrolovat pravidelně a zavčas ji vyprázdnit. Nádobu musíte vyčistit po každém vypnutí spotřebiče.

Obr. 1

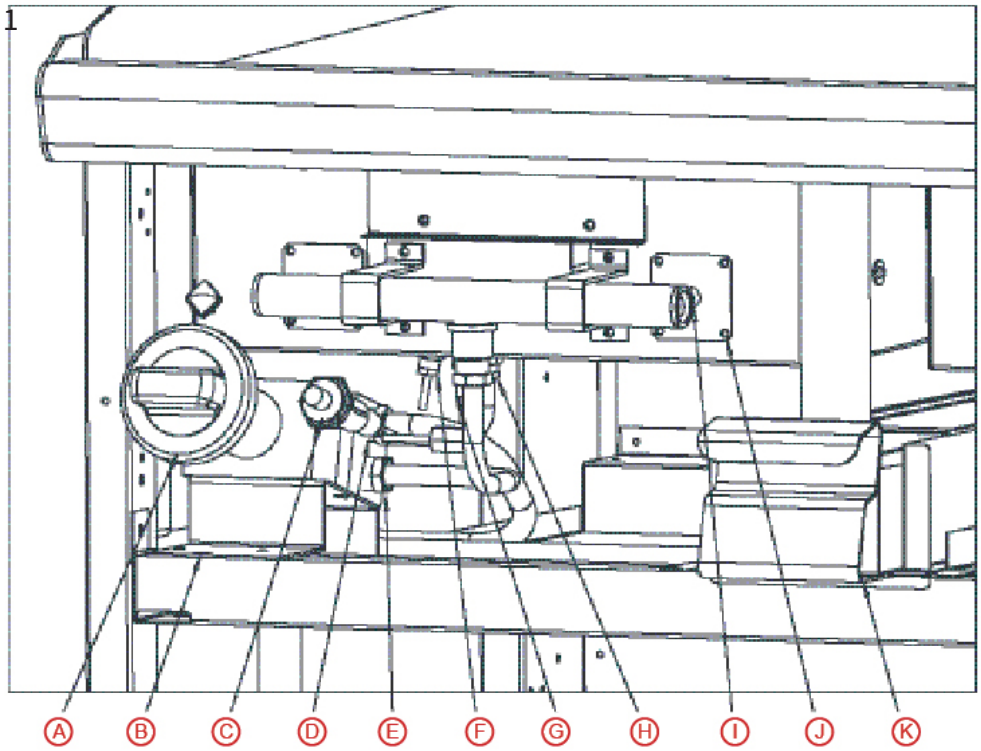


A) Ovládací knoflík
B) Upevnění ovládacího knoflíku
C) Piezzo zapalovač
D) Matka piezzo zapalovače
E) Plynový kohout
F) Termočidlo
G) Hořáček pilotní
H) Zapalovací svíčka
I) Tryska hořáku
J) Připevňovací šroub
K) Zásuvka pro odkapávající tuk

## 12. ČIŠTĚNÍ A ÚDRŽBA

Doporučuje se nechat přístroj alespoň jednou ročně překontrolovat odborným servisem. Veškeré zásahy do přístroje může provádět pouze kvalifikovaná osoba, která má k takovým to úkonům oprávnění. **POZOR!** Zařízení se nesmí čistit přímou nebo tlakovou vodou. Čistěte zařízení denně. Denní údržba prodlužuje životnost a účinnost zařízení. Vždy vypněte hlavní přívod k zařízení. Nerezové části omyjte vlhkým hadrem se saponátem bez hrubých částeček a vytřete do sucha. Nepoužívejte abrasivní nebo korozivní čistící prostředky. Pozor! Nežli začnete přístroj používat, je nutné z celého povrchu sejmout ochranné fólie, a pak jej dobře omýt vodou se saponátem na nádobí, a poté otřít vlhkým hadrem. **UPOZORNĚNÍ** Záruka se nevztahuje na všechny spotřební díly podléhající běžnému opotřebení (gumová těsnění, žárovky, skleněné a plastové díly atd.). Záruka se též nevztahuje na zařízení pokud není provedena instalace v souladu s návodem – oprávněným pracovníkem dle odpovídajících norem a pokud bylo se zařízením neodborně manipulováno (zásahy do vnitřního zařízení atd. ) nebo bylo obsluhováno nezaškoleným personálem a v rozporu s návodem k použití, dále se záruka nevztahuje na poškození přírodními vlivy či jiným vnějším zásahem. **Nutná kontrola servisní organizací 2 x ročně. Přepravní obaly a zařízení po ukončení životnosti odevzdejte**

**do sběru, dle předpisů o nakládání s odpadem a nebezpečným odpadem.**